Brochure
de produit

CashAcme™

EB25 Plus

Régulateur de pression

UNE MARQUE RWC

RWC

Économies d’argent
Économies de temps
Économies d’espace

- Empreinte réduite
- Rendement supérieur
- Configuration rapide et facile
- S’installe dans tous les sens
- Entretien rapide et facile
- Certifications

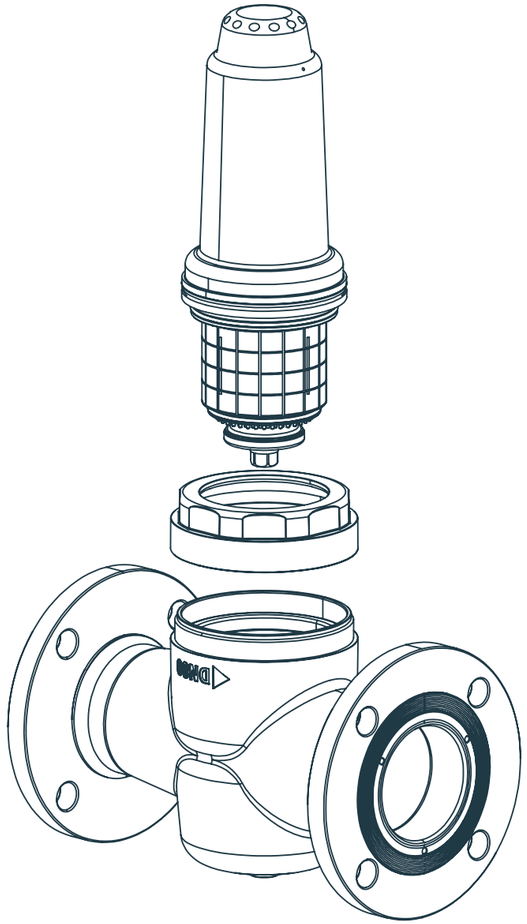

Empreinte réduite

Le régulateur de pression EB25 Plus procure le même rendement et les mêmes capacités de réduction de la pression que l'installation de plusieurs vannes (en série ou en parallèle) ou d'une vanne haut de gamme dans un dispositif simple et compact à base de cartouches.

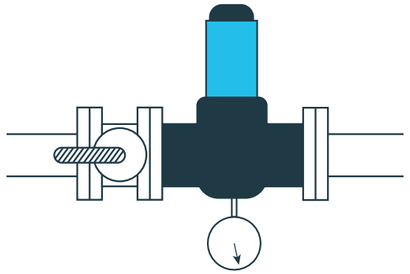

Rendement supérieur

Avec une capacité de réduction de la pression de 10:1, le régulateur EB25 Plus passe d'un débit nul à un débit maximal sans l'aide d'autres vannes. EB25 Plus fonctionne à des températures pouvant aller de 0,5 à 65 °C.

1. Crépine en acier inoxydable intégrée offrant une protection contre la poussière et les débris.
2. Technologie innovatrice avec « doigts » permettant de dissiper le bruit à mesure que l'eau circule dans le siège.

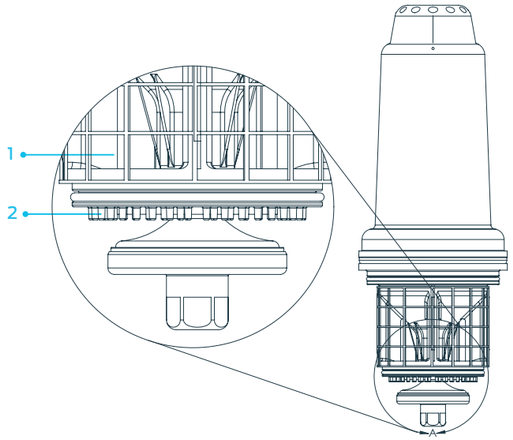

Tableau de capacité de débit

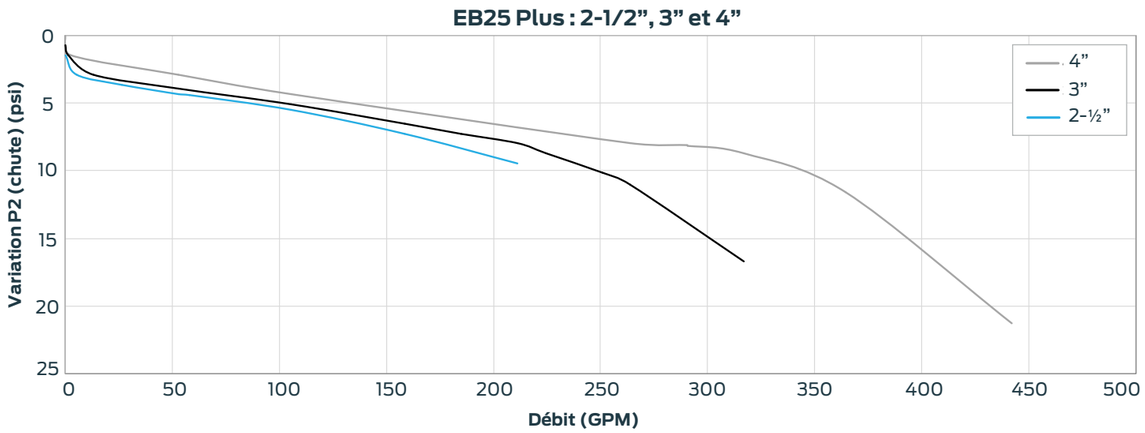

Configuration rapide et facile

La configuration se fait en moins de 5 minutes, et ce, sans robinet pilote.

1. Retirer simplement le capuchon de la cartouche et tourner l'écrou de réglage de la pression pour régler la pression de sortie entre 30 et 85 psi. Réglage par défaut : 55 psi.
2. La cartouche amovible facilite l'installation, l'entretien et le remplacement.
3. Brides conformes à la norme DIN 150.
4. Possibilité de connecter un manomètre directement au régulateur de pression.

Capuchon d'essai offert pour les installations de plomberie brute, le rinçage des canalisations et les essais de pression.

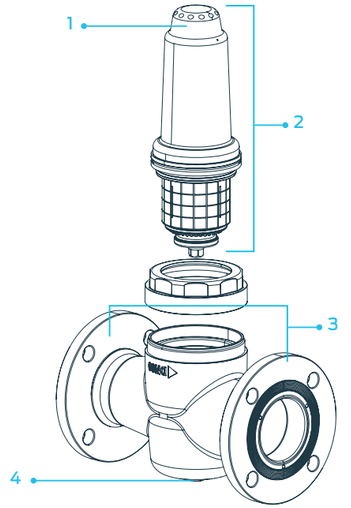

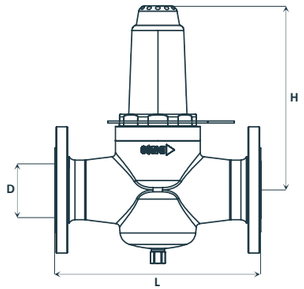

Tableau de dimensions

Le régulateur de pression EB25 Plus est offert en dimensions de 2 ½", 3" et 4". Tous les modèles sont munis de raccords bridés.

Nº de pièce	Dimension	Long. (po)	Haut. (po)	Prof. (po)	Nb de trous de fixation
25958	2 - 1/2"	11-27/64	10-15/16	7-3/32	4
25959	3"	12-13/64	10-15/16	7-31/64	4
25960	4"	13-25/32	10-15/16	9-1/16	8
26007	Cartouche de remplacement compatible avec toutes les dimensions.				
26009	Clé de serrage compatible avec toutes les dimensions.				
26013	Capuchon d'essai compatible avec toutes les dimensions.				

S’installe dans tous les sens

Le régulateur EB25 Plus peut être installé dans toutes les positions : verticale, horizontale, vers le haut, inversée ou toute autre orientation.

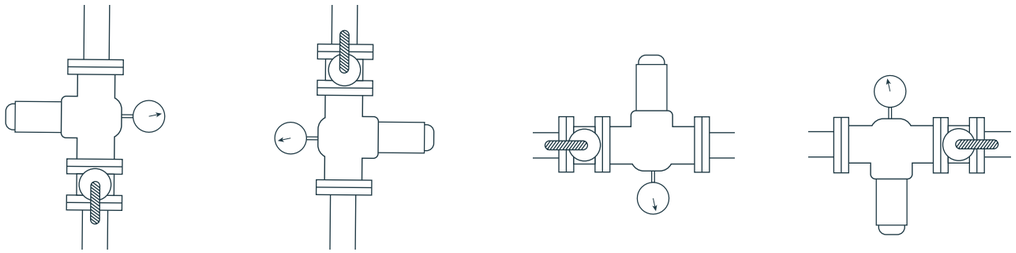

Entretien rapide et facile

L’entretien s’effectue en quelques minutes, sans retirer le corps de la vanne.

Pour faire l’entretien du EB25 Plus, utiliser la clé pour desserrer l’écrou de verrouillage, puis retirer la cartouche de réduction de la pression. Nettoyer ou remplacer la crépine, puis remettre la cartouche en place.

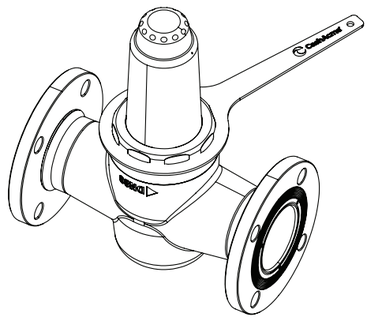

Certifications

- ASSE 1003
- CSA B356
- NSF/ANSI/CAN 61
- NSF/ANSI/CAN 372

Les produits sont conformes avec le Uniform Plumbing Code, le Code national de la plomberie du Canada et le International Plumbing Code.

CashAcme™

Pour plus de renseignements, visitez notre site Web

cashacme.com

Connectez avec nous

Certifications

Pour les certifications les plus récentes, visitez le cashacme.com.

Tél. : 1-888-820-0120 | Courriel : CanadaSales@rwc.com
Fabriqué et distribué par Reliance Worldwide Corporation.
CA_Brochure_EB25 Plus_8.2022